ŁAWY FUNDAMENTOWE Ł-1/B, Ł-1a/B, Ł-2/B
SEGMENT B
SKALA 1:25

Ława fundamentowa Ł–1/B
L=22,11m

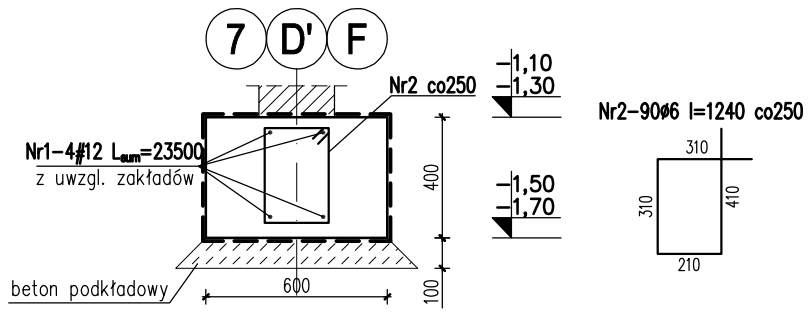

Schemat wykonania ławy schodkowej z poziomu –1,50m na –1,70m
(zbrojenie podłużne ławy fundamentowej)

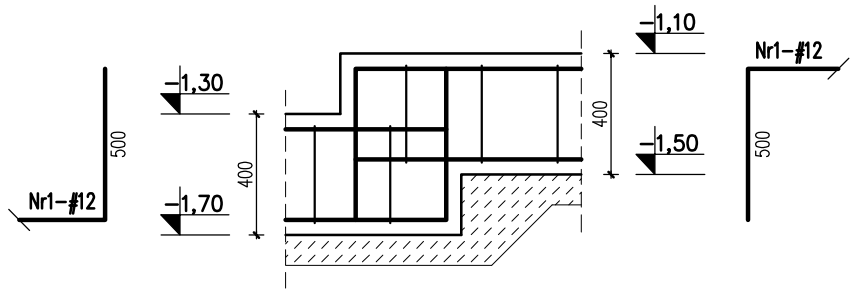

Nr	Ilość [szt]	Śred [mm]	Dług [mm]	ø6	#12	UWAGI
1	4	#12	23500		94	
2	90	ø6	1240	111.6		
RAZEM wg średnic [m]				111.6	94	
MASA 1mb [kg/m]				0.222	0.888	
RAZEM wg średnic [kg]				24.8	83.5	
RAZEM wg gat. stali [kg]				24.8	83.5	

Ława fundamentowa Ł–2/B
L=69,51m

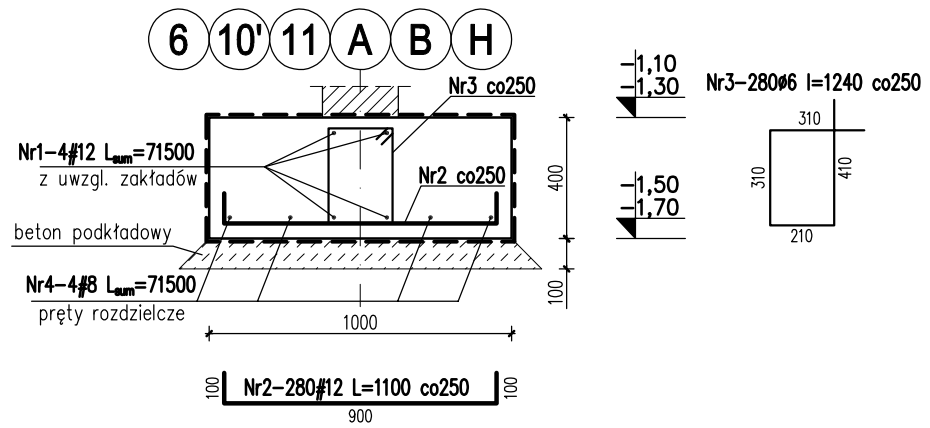

Schemat wykonania ławy schodkowej z poziomu –1,50m na –1,70m
(zbrojenie podłużne ławy fundamentowej)

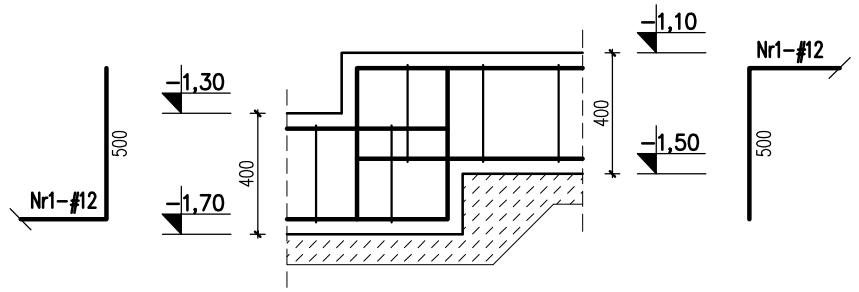

Rozmieszczenie prętów startowych trzpieni T–3.1/B, T–3.1*/B, T–3.1a/B
T–3.1/B – 2 sztuki
T–3.1*/B – 1 sztuka
T–3.1a/B – 1 sztuka

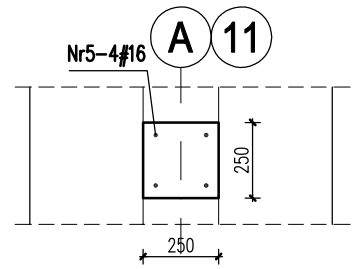

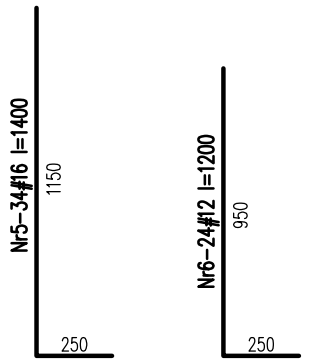

Rozmieszczenie prętów startowych trzpieni T–3.2/B, T–3.2*/B
T–3.2/B – 3 sztuka
T–3.2*/B – 1 sztuka

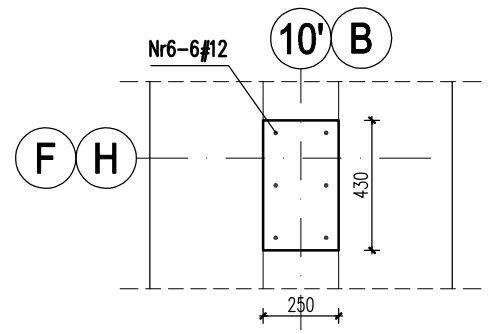

Rozmieszczenie prętów startowych trzpieni T–3.5a/B
T–3.5a/B – 3 sztuki

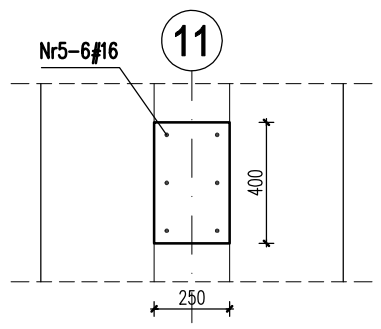

Nr	Ilość [szt]	Śred [mm]	Dług [mm]	ø6	#8	#12	#16	UWAGI
1	4	#12	71500			286		
2	280	#12	1100			308		
3	280	ø6	1240	347.2				
4	4	#8	71500		286			
5	34	#16	1400				47.6	
6	24	#12	1200			28.8		
RAZEM wg średnic [m]				347.2	286	622.8	47.6	
MASA 1mb [kg/m]				0.222	0.395	0.888	1.58	
RAZEM wg średnic [kg]				77.1	113	553	75.2	
RAZEM wg gat. stali [kg]				77.1	741.2			

UWAGI!
1. Wymiary podano w mm, poziomy w m.
2. Otulina zbrojenia – min. 5cm.
3. Rysunek rozpatrywać razem z rzutem fundamentów, projektem architektonicznym oraz rysunkami słupów i trzpieni żelbetowych.
4. Izolacja przeciwwilgociowa wg systemu wybranego producenta.
5. W celu uniknięcia nierównomiernego osiadania, wynikającego z posadowienia budynku na różnych warstwach geotechnicznych, pod fundamentami posadowionymi na warstwie zwietrzeliny gliniastej i zwietrzeliny okruchowej piaskowca należy wykonać poduszkę piaskową o grubości min 50cm z piasku średniego zagęszczonego warstwami do Is=0,98. Poduszka powinna wystawać po 20cm na boki od obrysu fundamentu. Zaleca się wykonanie drenażu opaskowego, zabezpieczającego poduszkę piaskową przed wymywaniem wodą spływową gromadząca sie na stropie warstwy nieprzepuszczalnych zwietrzeliny

±0,00 =325,00 m.n.p.m.
Beton C20/25 (B25)
Stal: # - A-IIIN (RB500W)

Ława fundamentowa Ł–1a/B
L=5,99m

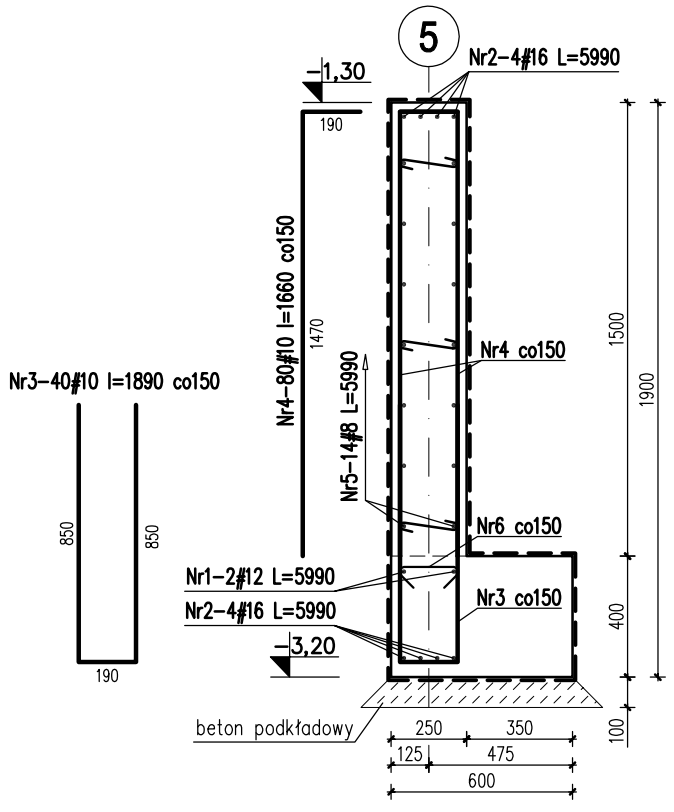

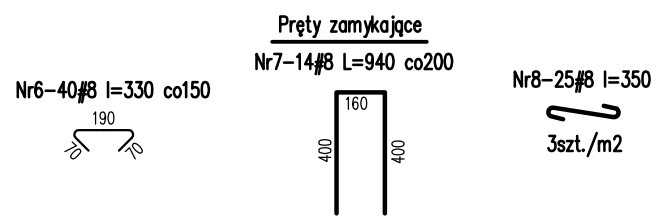

Nr	Ilość [szt]	Śred [mm]	Dług [mm]	#8	#10	#12	#16	UWAGI
1	2	#12	5990			11.98		
2	8	#16	5990				47.92	
3	40	#10	1890		75.6			
4	80	#10	1660		132.8			
5	14	#8	5990	83.86				
6	40	#8	330	13.2				
7	14	#8	940	13.16				
8	25	#8	350	8.75				
RAZEM wg średnic [m]				119	208.4	12	47.9	
MASA 1mb [kg/m]				0.395	0.617	0.888	1.58	
RAZEM wg średnic [kg]				47	128.6	10.6	75.7	
RAZEM wg gat. stali [kg]				261.9				

KARIGO
KARIGO Zbigniew Siewierski
25-415 Kielce, ul. Górna 20

branża / faza	KONSTRUKCJA / PROJEKT WYKONAWCZY	skala	1:25
rysunek	ŁAWA FUNDAMENTOWA Ł-1/B, Ł-1a/B, Ł-2/B	data	03.2018
nazwa inwestycji	ROZBUDOWA i PRZEBUDOWA SZKOŁY PODSTAWOWEJ W OCIESĘKACH	nr rysunku	K-104/B
lokalizacja	OCIESĘKI, gm. Raków DZ. NR EWID. 252, 253; OBRĘB 0013		
inwestor	URZĄD GMINY RAKÓW ul. Ogrodowa 1, 26-035 RAKÓW		
projektował	mgr inż. Dariusz ANTONIAK upr. bud. SWK/POOK/0001/12		
opracował	mgr inż. Maciej Zieliński		
sprawdził	mgr inż. Marcin NOSEK upr. bud. SWK/0111/POOK/06		

Zabrania się powielania, utrwalania na nośnikach elektronicznych opracowania jak też jego fragmentów bez pisemnej zgody właściciela praw autorskich. Wszelkie prawa wynikające z Ustawy o prawie autorskim zastrzeżone.